■ TD-18S

● シース形、非接地

注）1. 検出器を設置する際は、端子箱部分が 80℃以上にならないよう、空冷部を設けてください。（※）
　　2. 端子箱は、防水・防滴仕様になっておりません。

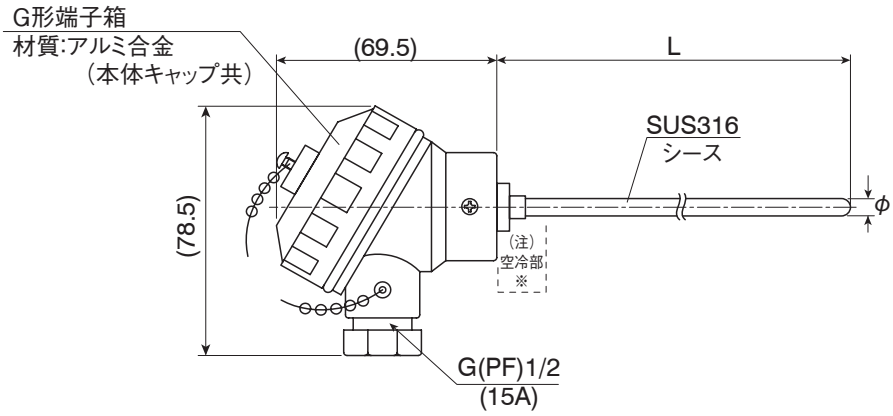

単位：mm

コード選択表

（常用限度：空気中において連続使用できる温度の限度）

項　目	コード	仕　様			
1. 形　式	TD - 18S -	端子ヘッド形　シース熱電対			
2. シース外径（φ） 3. 挿　入　長（L）		（常用限度）			
		032	250	φ3.2	250mm　J/650℃，K/750℃
			350		350mm　J/650℃，K/750℃
			500		500mm　J/650℃，K/750℃
			□□□		mm 単位で記入。999mm 以上は 999 で特記事項ありで処理。
		048	250	φ4.8	250mm　J/750℃，K/800℃
			350		350mm　J/750℃，K/800℃
			500		500mm　J/750℃，K/800℃
			□□□		mm 単位で記入。999mm 以上は 999 で特記事項ありで処理。
		064	250	φ6.4	250mm　J/750℃，K/800℃
			350		350mm　J/750℃，K/800℃
			500		500mm　J/750℃，K/800℃
			□□□		mm 単位で記入。999mm 以上は 999 で特記事項ありで処理。
4. 熱電対の種類			J		JIS J　クラス 2（旧 0.75 級）
			K		JIS K　クラス 2（旧 0.75 級）
5. 補償導線長（オプション）			N		なし
			C		3m（7/0.3　ガラスウール）
			F		6m（7/0.3　ガラスウール）
			X		特記事項で補償導線長指定。標準外品
6. 固定金具（オプション） （15 ページ固定金具コード選択表参照）			00-		なし
			□□-		コンプレッションフィッティング
			51-		ルーズフランジ（FA 形）
7. 特記事項			0		なし
			9		あり

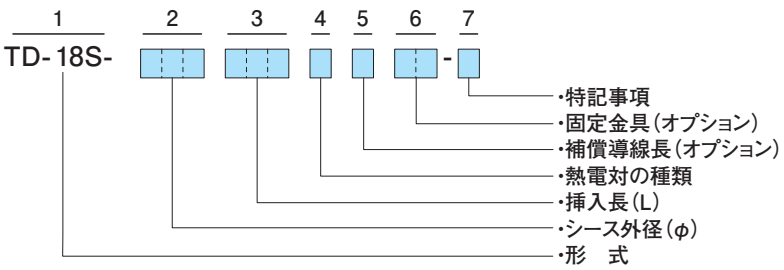

固定金具コード選択表

■固定ニップル

形　状	コード	仕　様	外形寸法（単位：mm）／材質 SUS304（※）				
			D（呼び径）	B	C	L	H
G(PF)（ストレート）	01	G(PF)1/8	1/8	14	16	10	5
	02	G(PF)1/4	1/4	17	19.6	12	7
	03	G(PF)3/8	3/8	21	24	13	7
	04	G(PF)1/2	1/2	26	30	16	8
	05	G(PF)3/4	3/4	32	37	20	10
R(PT)（テーパ）	11	R(PT)1/8	1/8	14	16	10	5
	12	R(PT)1/4	1/4	17	19.6	12	7
	13	R(PT)3/8	3/8	21	24	13	7
	14	R(PT)1/2	1/2	26	30	16	8
	15	R(PT)3/4	3/4	32	37	20	10

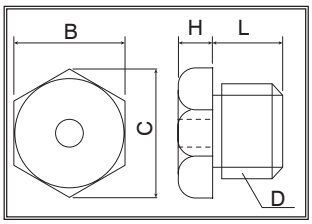

※）SUS304 以外の材質の製作を承ります。
詳しくは、営業担当にお問い合わせください。

■圧力フランジ

耐圧	コード	呼び径（吋）	外形寸法（単位：mm）／材質 SUS304				適用パイプ径
			D	C	d	t	
5K	23	10（3/8）	75	55	12	9	17.3
	24	15（1/2）	80	60	12		21.7
	25	20（3/4）	85	65	12	10	27.2
	26	25（1）	95	75	12		34.0
10K	33	10（3/8）	90	65	15	12	17.3
	34	15（1/2）	95	70	15		21.7
	35	20（3/4）	100	75	15	14	27.2
	36	25（1）	125	90	19		34.0

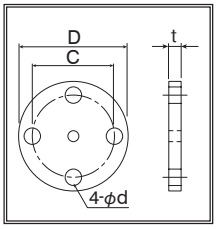

※）SUS304 以外の材質の製作を承ります。
詳しくは、営業担当にお問い合わせください。

■コンプレッションフィッティング

コード	ねじ規格	適用保護管径
45	R(PT)1/8	φ1.6, 3.2, 4.8
46	R(PT)1/4	φ1.6, 3.2, 4.8, 6.4, 8.0
47	R(PT)3/8	φ3.2, 4.8, 6.4, 8.0
48	R(PT)1/2	φ3.2, 4.8, 6.4, 8.0, 10
49	R(PT)3/4	φ3.2, 4.8, 6.4, 8.0, 10, 12

外形寸法は 17 ページをご参照ください。

材質：〔本体〕SUS304、〔コッター〕C3713（黄銅）
コッターの材質は、テフロン、SUS なども承っております。
詳しくは、営業担当にお問い合わせください。

■ルーズフランジ

耐圧・呼び径	記号	コード	材質、使用ネジ　など
——	FA（φ 50）	51	材質：ZDC（亜鉛合金） 使用ネジ SUS ナベ 4 × 12
JIS5K20A	FB（φ 85）	52	材質：FC20（鋳鉄） 使用ネジ M6 × 20

外形寸法は 17 ページをご参照ください。

■ヘルール

呼 径	コード	外形寸法（単位：mm）			材質
		D	B	A	
1S	65	38.1	43.5	50.5	SUS316L
1 1/2 S	66				
2S	67	50.8	56.5	64.0	
2 1/2 S	68	63.5	70.5	77.5	
3S	69	76.3	83.5	91.0	
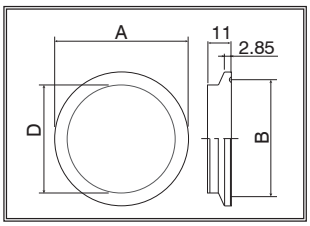
※）SUS316L 以外の材質の製作を承ります。
詳しくは、営業担当にお問い合わせください。